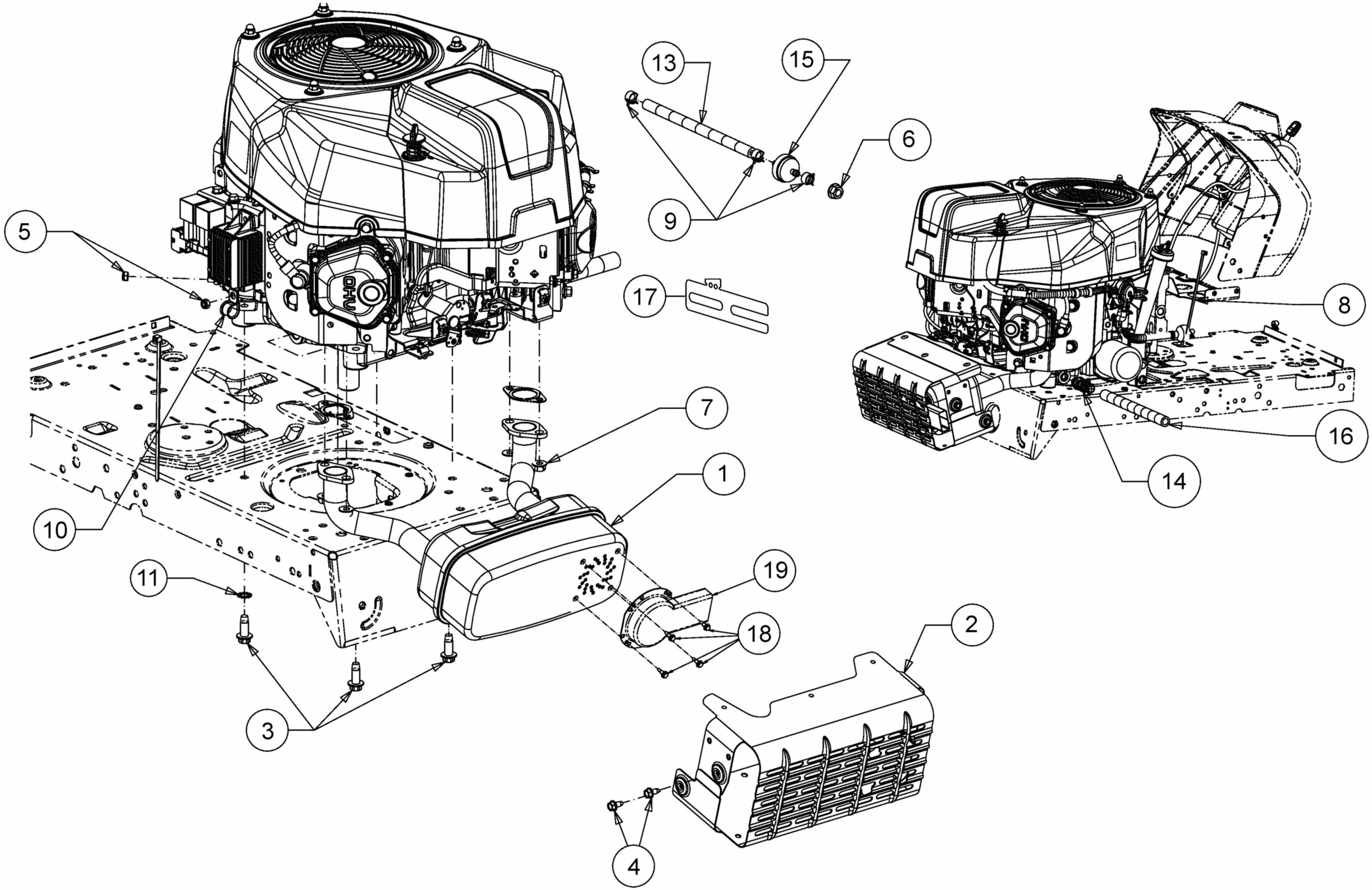

813-062348-10