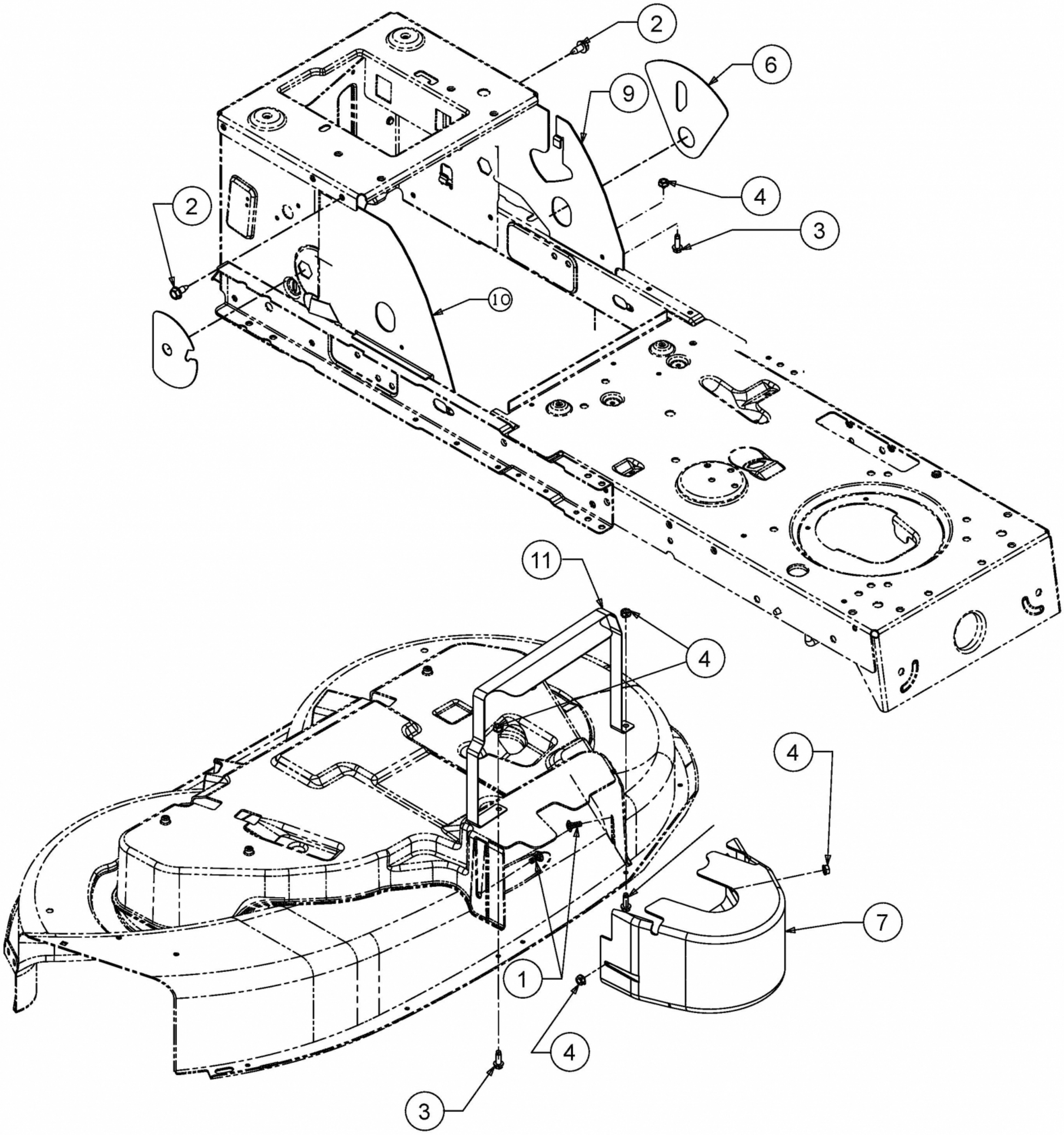

813-060729-13