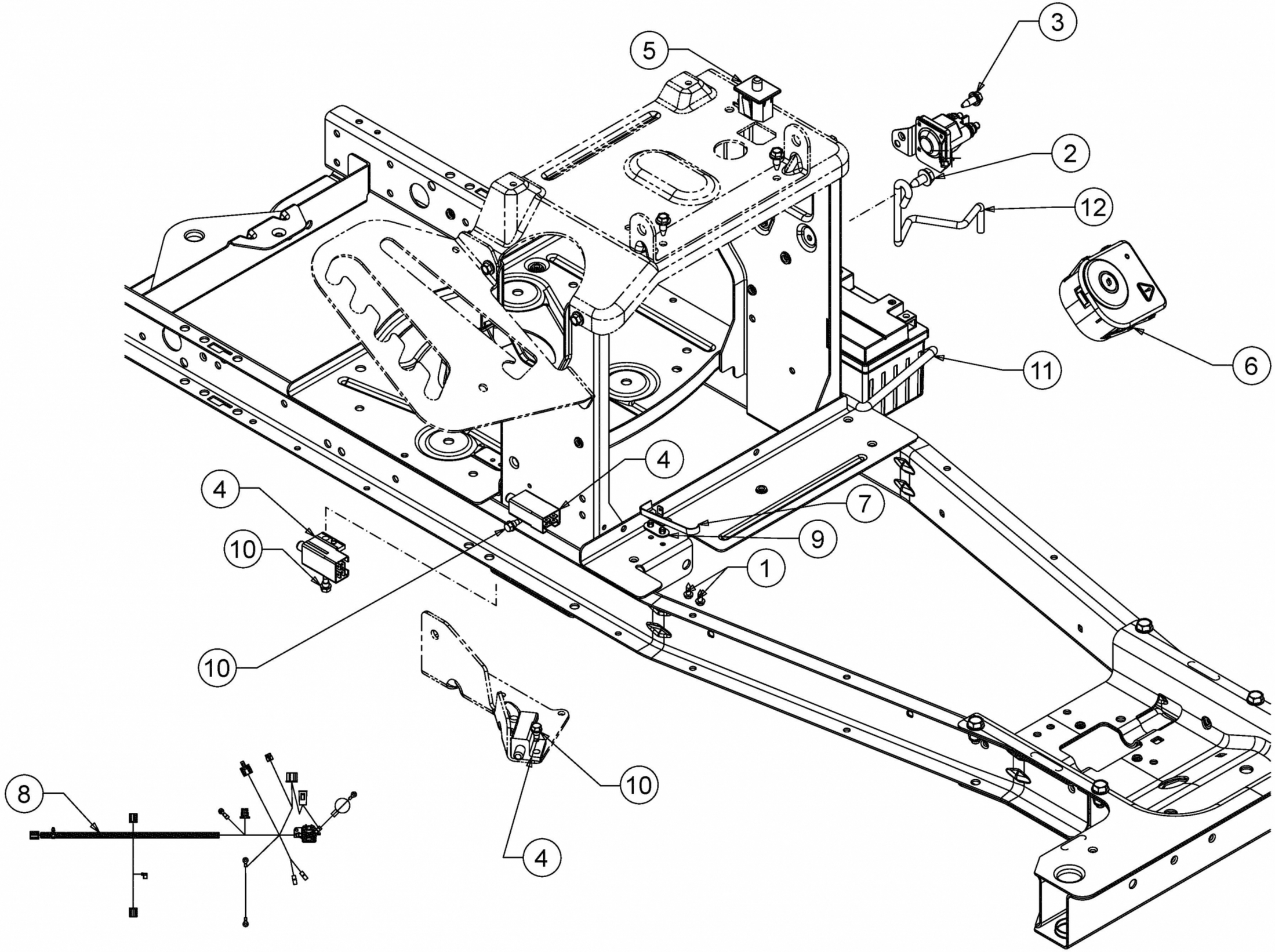

813-051011-00