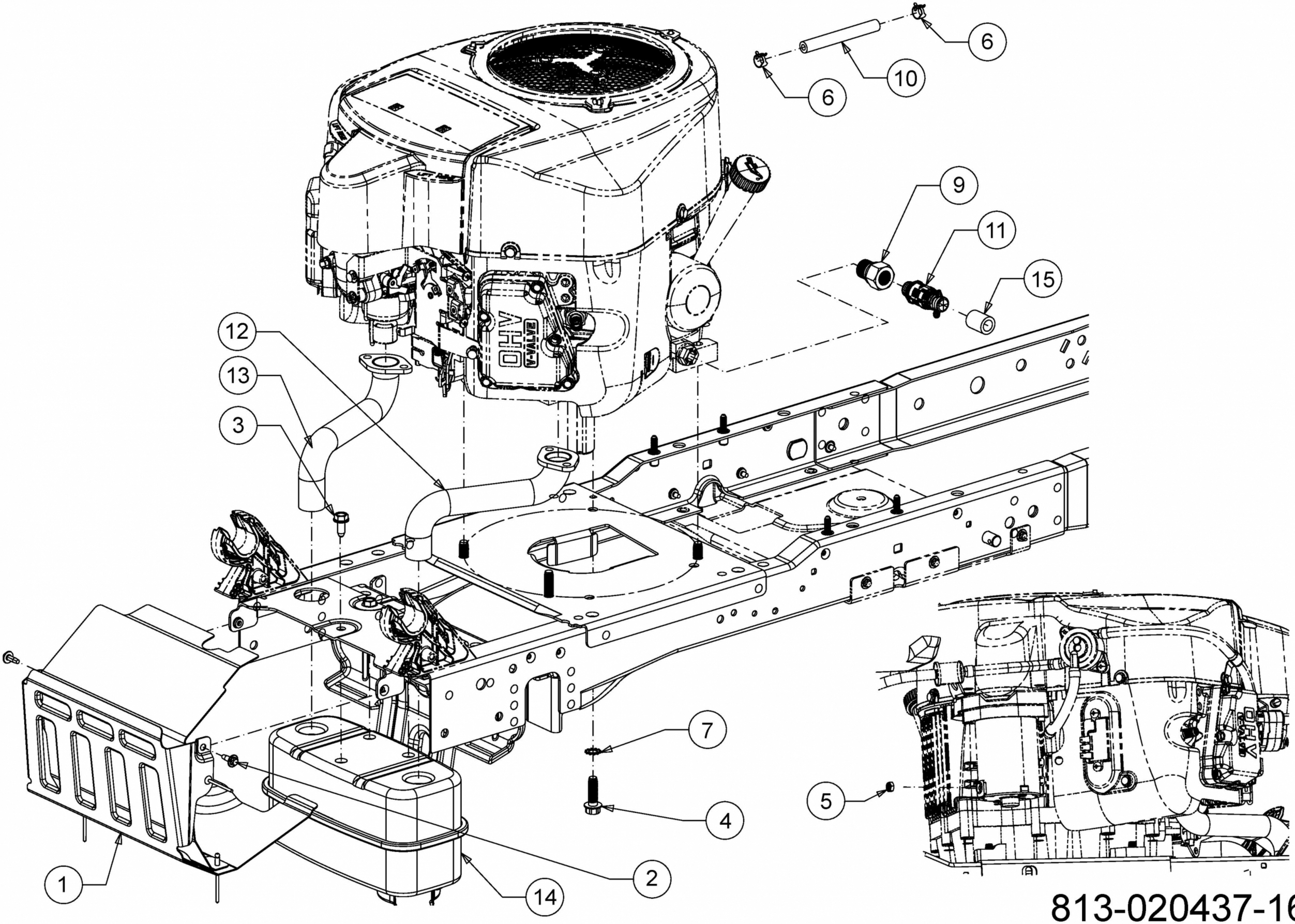

813-020437-16