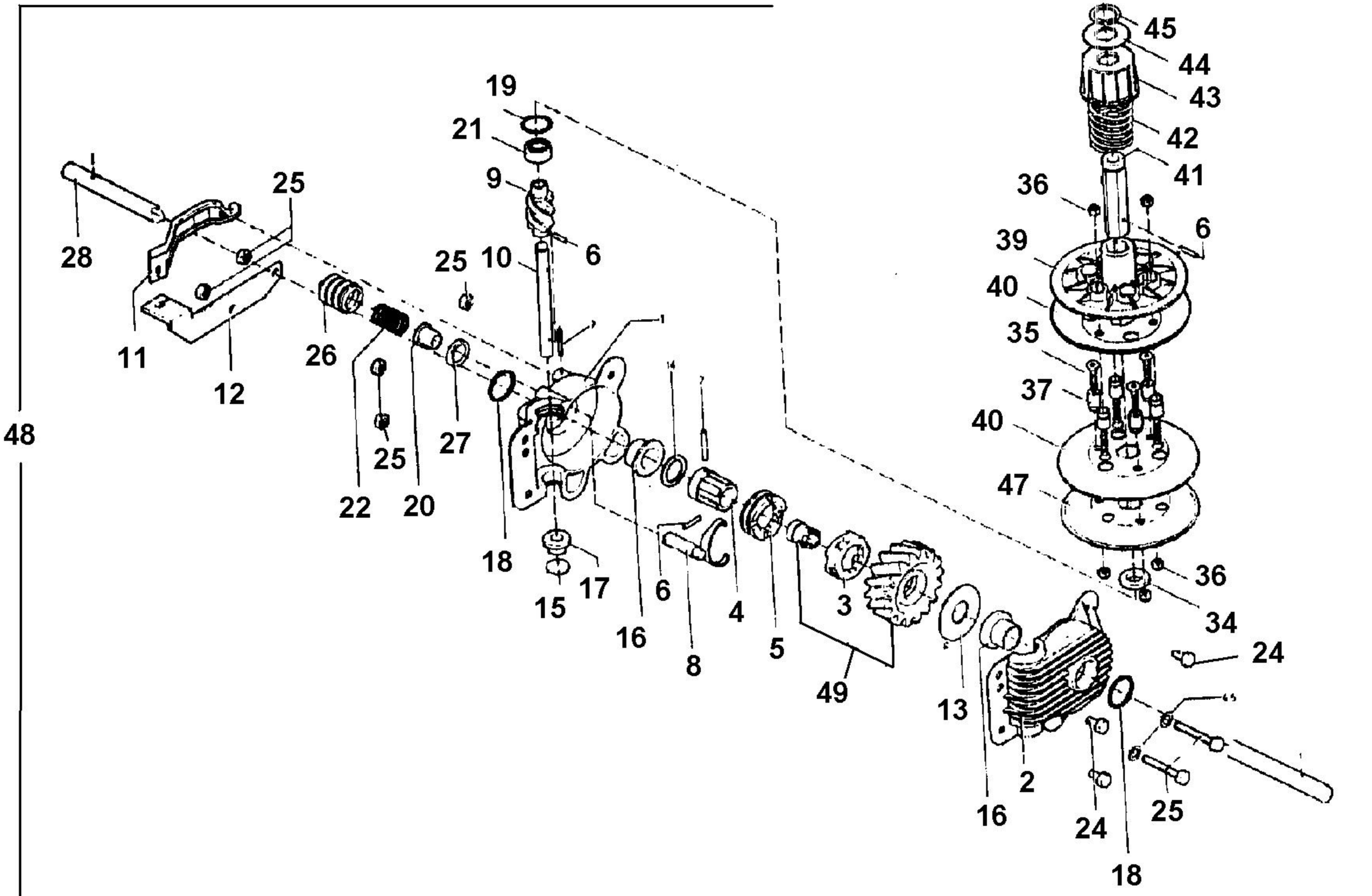
48
28
25
11
12
26
22
25
20
27
25
10
9
21
19
6
18
15
17
16
6
8
4
5
49
3
13
16
2
24
25
18
24
34
36
35
40
37
40
47
36
39
40
35
37
45
44
43
42
41
36
6

6966000A-4