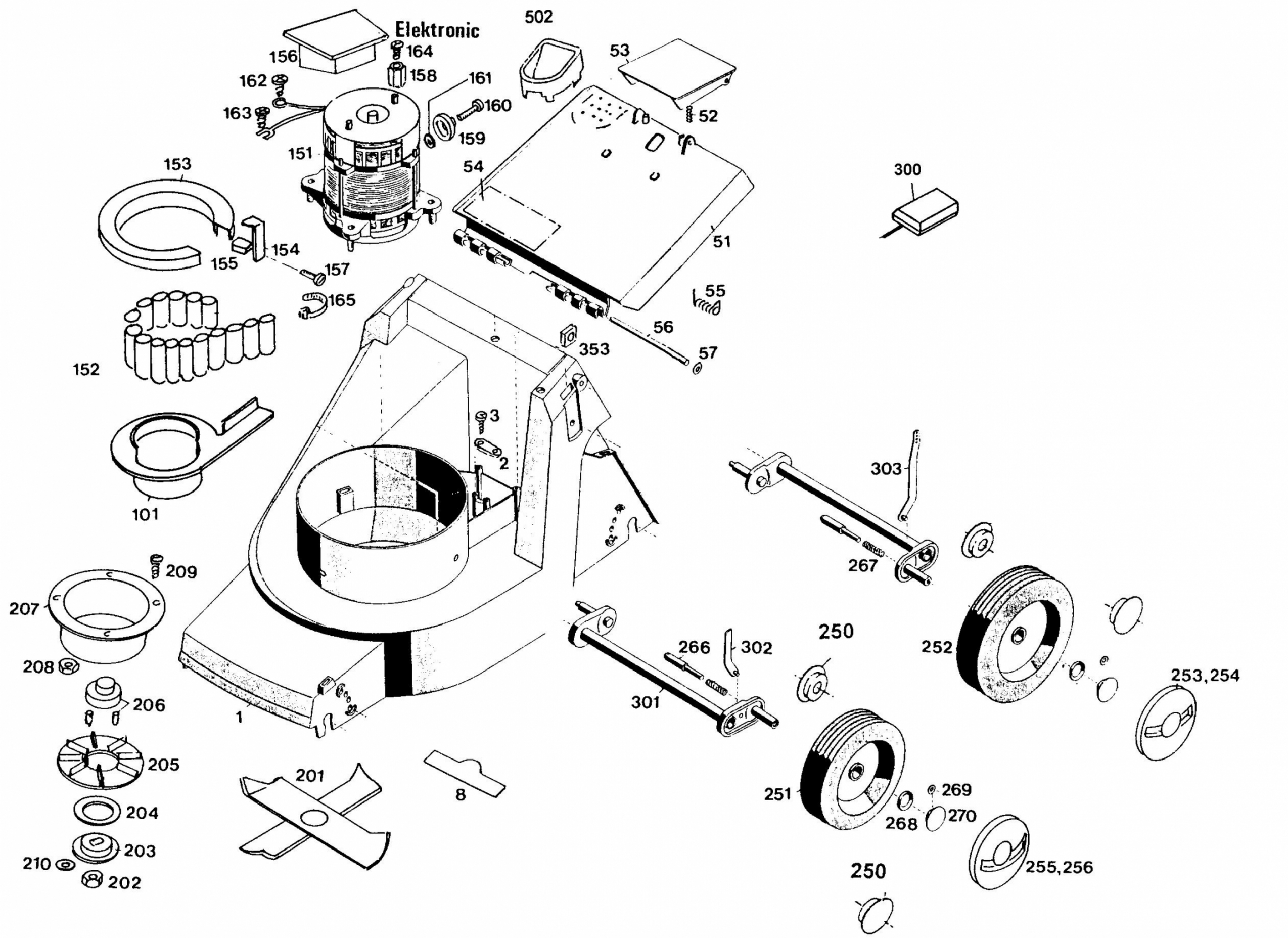
Elektronic
502
156
164
158
161
162
160
163
159
53
52
151
153
54
300
51
154
155
157
165
55
56
353
57
152
3
2
101
303
267
209
207
208
266
302
250
252
253,254
206
301
1
205
201
8
251
269
268
270
204
203
210
202
250
255,256

4934680A-1