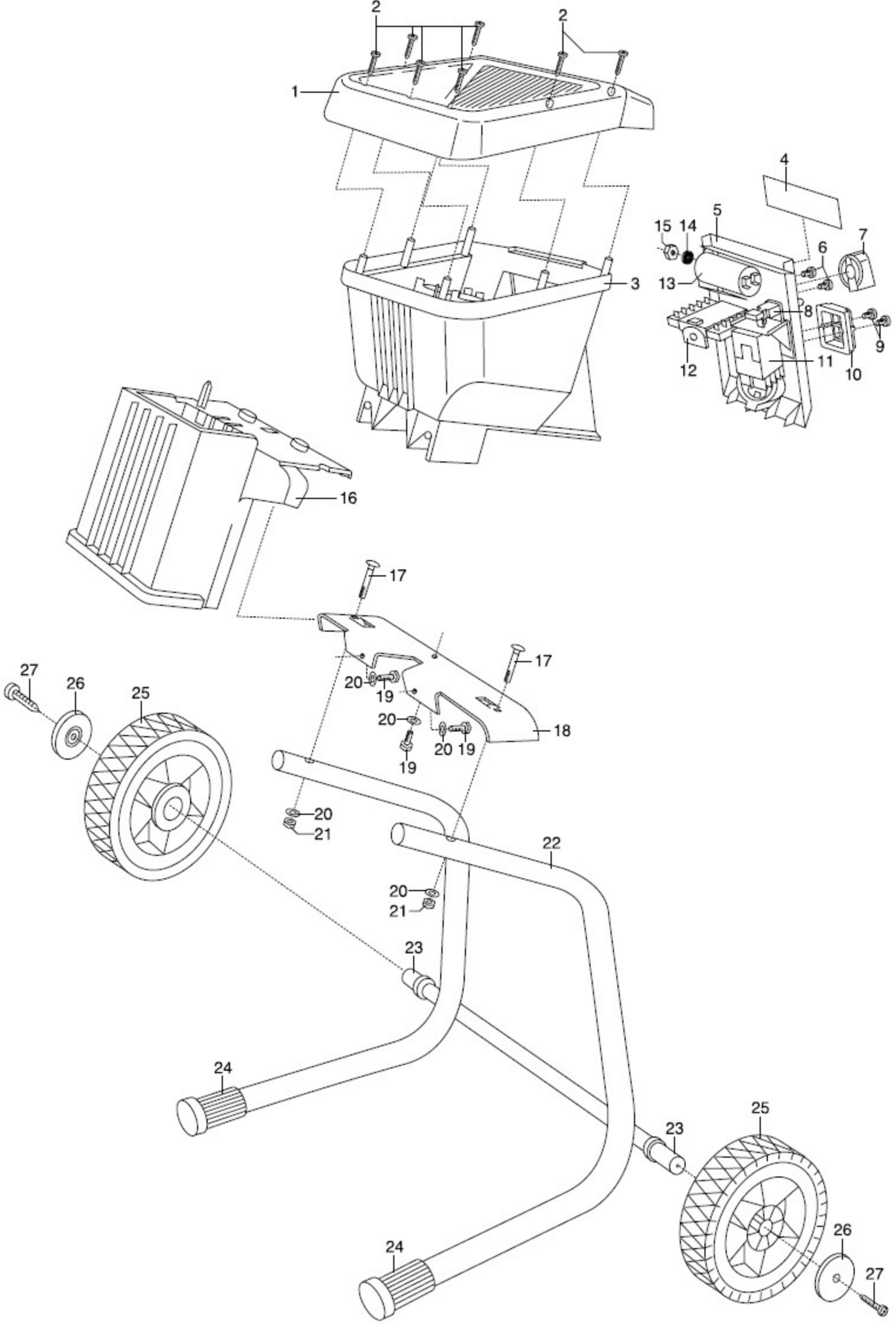
2
2
1
4
5
15
14
7
6
13
3
8
9
12
11
10
16
17
17
27
26
25
20
19
20
18
20
19
19
20
21
22
20
21
23
24
25
23
26
24
27