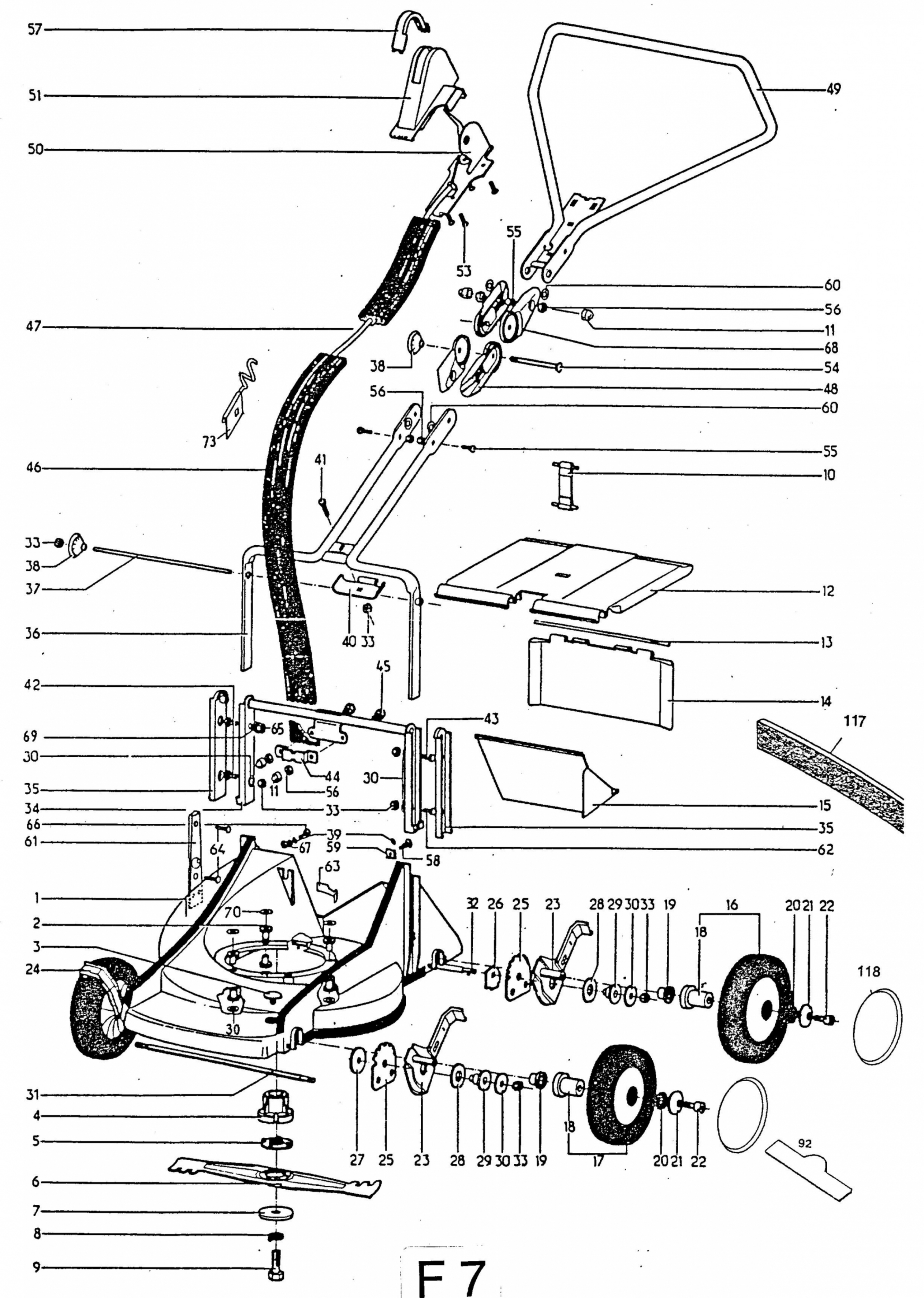
57
51
50
49
55
53
60
56
11
68
54
48
47
38
56
60
73
55
46
41
10
33
38
37
12
36
40 33
13
45
42
14
43
117
69
65
30
44
30
35
11
56
34
33
15
66
39
35
61
64
67
59
58
62
63
1
70
2
3
24
32 26 25 23 28 29 30 33 19
16
20 21 22
18
118
30
31
4
5
27 25 23 28 29 30 33 19
18
17
20 21 22
92
6
7
8
9

F 7